COMET ANTENNA

VHF/UHF帯エアーバンド受信専用コンパクトGPアンテナ

AB-380

For: Air-band radio receiving

取扱説明書

お買い求めいただきまして誠にありがとうございます。

安全にお使いいただくために!
ご使用の前に、この取扱説明書をよくお読みの上、正しくお使いください。
この取扱説明書は、必要なときにご覧になれるように大切に保管しておいてください。

ご注意：本製品はエアーバンド受信専用です。
アマチュア無線周波数のVHF/UHF帯の送信はできません。

【 特　長 】

● ベランダ等への取付が容易で、モービル受信アンテナとしても使用できる、エアーバンド受信用コンパクトアンテナです。

● エレメントが細く軽量グラスファイバーと一体構造によって、強度、電気特性、防水性、耐候性いずれにも優れています。

設置の前に！

☆梱包を開封しましたら、部品を確認してください。

	パーツリスト	数量
1	AB-380　本体	1
2	L金具	1
3	押さえ金具	1
4	U字ボルト	1
5	六角ナット　M6	2
6	スプリングワッシャー　M6用	2
7	同軸ケーブル　(両端　M-P)	1
8	接続コネクター　MA-JJ-NT (固定用六角ナット2個付き)	1
9	自己融着テープ (20cm)	1

【設置例】

①下図のようにベランダ手すりやマスト等に基台金具を取り付けます。
②L金具の穴部分に付属のコネクターMA-JJ-NTを取り付け、上下とも同じ飛び出し長になる位置でナットを締め付けて固定します。
③付属の同軸ケーブルを下側から締め付けて固定します。
④付属の自己融着テープを約2倍程度に伸ばしながら下側のコネクター部分に巻き付けて防水処理を行います。
⑤アンテナ本体をコネクター上側で締め付けて固定します。

《垂直のマストに設置の場合》　《水平のマストに設置の場合》

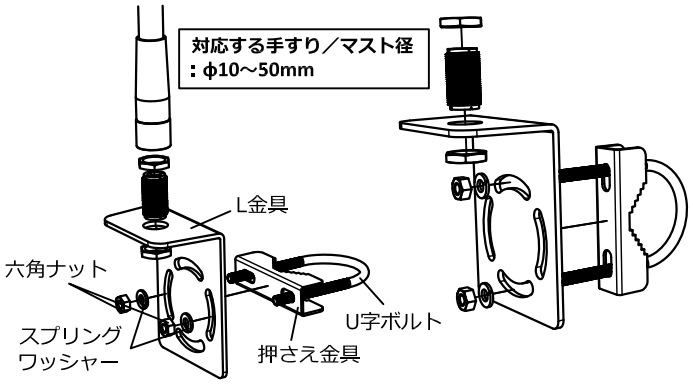

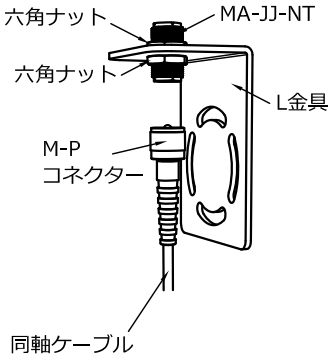

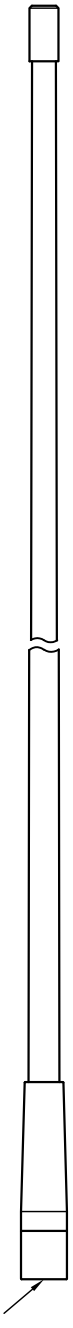

【 外観イメージ 】

⚠ 取付上の注意

- 接続ケーブルのコネクターが、アンテナ系のコネクターと勘合することを確認してください。違う種類ですと接続できなかったり、破損する場合があります。
- マグネット基台に取り付けて走行した場合、アンテナへの風圧により落下したり倒れる可能性がありますので、速度を上げすぎないように注意してください。
- 車幅・車高などを考慮して、安全運転の妨げにならないような位置にアンテナを取り付けてください。
- このアンテナ近くに他のアンテナや車体等の金属導電体がありますと、影響でＳＷＲの低下・共振周波数ずれの原因になるので、その場合はアンテナの取付位置を変更してください。

⚠ 取扱上の注意

- アンテナのコネクター・固定ネジ類はしっかり締め付けてください。万が一、走行中にはずれますと障害・器物破損事故の原因になります。
- 走行中、木の枝やガード下トンネル等にぶつかると、アンテナが折れたり飛散して大事故の原因になります。設置高に注意してください。

【 仕様 ・規格 】

- 受信周波数：108～140MHz / 220～400MHz
- インピーダンス：50Ω
- 全長：約1.17m
- 質量：約520g　(取付金具を含む)
- コネクター：M-P
- 耐風速：最大瞬間風速60m/sに耐える
- 取付ポール径：φ10～φ50mm
- 付属同軸ケーブル：RG-58/U 10m(両端M-P付)

性能向上のため、予告なく外観・仕様を変更することがあります。

⚠ 使用上の注意

- このアンテナは、エアーバンド受信専用です。
受信用アンテナとしての目的以外に使用しないでください。
- 送信用途で使用しないでください。発熱や破損の原因になります。
- ご使用中に異常と思われる現象が発生した場合には直ちに使用を中止し、アンテナの状態を確認ください。
- 定期的に取付ねじ・金具類が緩んでいないかをチェックして、緩んでいる部品などは増し締めを行ってください。
- お客様自身での修理・改造は、故障の原因になるので行わないでください。

コメット 株式会社

〒336-0026 埼玉県さいたま市南区辻 4-18-2
TEL 048-839-3131 ㈹　FAX 048-839-3136　　http://www.comet-ant.co.jp

2nd edition. Apr/ 2019. Printed in JAPAN.

Copyright (C) 2019 COMET CO.,LTD. All Rights Reserved.

VHF/UHF Air-Band Radio Receiving antenna

AB-380

108 - 140MHz / 220 - 400MHz

COMET ANTENNA

Instruction Manual

Thank you for purchasing our products.

For your safety :

Read this manual carefully for proper handling and operation before using.
Keep this manual in a safe place for future reference.

Note: This product is for air band reception only.
Transmission of VHF / UHF band of amateur radio frequency is not possible.

【Features】

●This is a compact antenna for air band reception that can be easily installed on verandas and used as a mobile reception antenna.

●The element is thin and lightweight glass fiber and integrated structure, it is excellent in strength, electrical property, waterproofness and weather resistance.

【Example of installation】

1. Attach the base bracket to the veranda handrail or mast as shown below.

2. Attach the included connector MA-JJ-NT to the hole part of the L bracket, and tighten and fix the nut at the same position where both the upper and lower projection length.

3. Tighten the attached coaxial cable from below to fix it.

4. Wash the attached self-fusing tape around the lower connector while extending it about twice and waterproof.

5. Tighten and secure the antenna body on the upper side of the connector.

Before installation!
If you open the package, please check the parts.

	Parts List	Qty.
1	AB-380 Aerial	1
2	L-Bracket	1
3	Mast Bracket	1
4	U-Bolt	1
5	Hex.Nut M6	2
6	Spring Washer for M6	2
7	Adaptor MA-JJ-NT (included Hex.Nut 2pcs. for fixing)	1
8	Coax.cable RG-58/U 10m Connector M-P / M-P	1
9	Self fusing tape (20cm)	1

《install on the vertical mast》

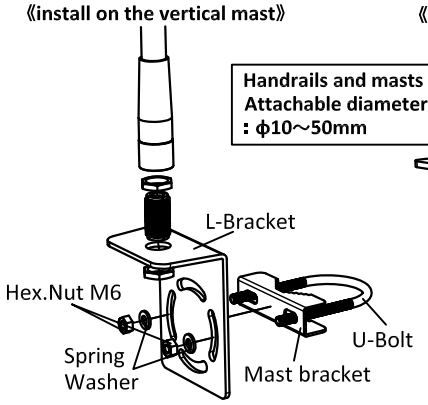

《install on the horizontal mast》

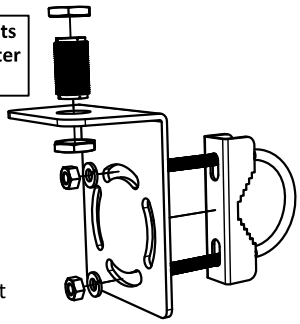

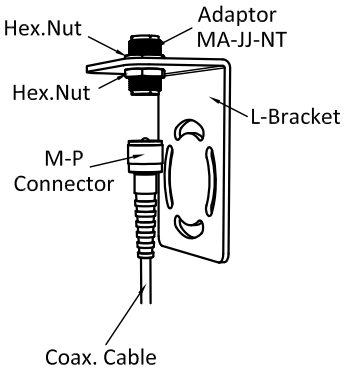

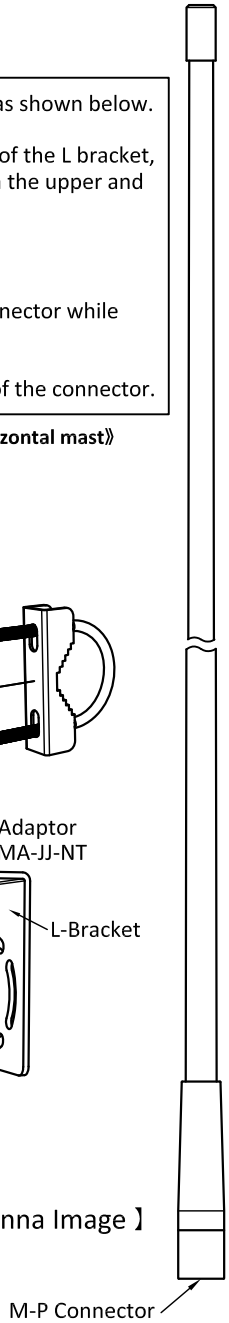

【 Antenna Image 】

⚠ Caution on installation

- **The thread size of the MA-JJ-NT connector is M16 × P1. Please note that it can not be connected with PL-259 or UHF connectors that have similar shapes.**
- Make sure that the connector of the connection cable engages with the connector of the antenna system. If it is a different type, it can not be connected or it may be damaged.

⚠ Handling precautions when using as a mobile antenna

- If the antenna connector and fixing screws are tightened firmly while moving away, it may cause damage or damage to equipment.
- If you hit a branch of a tree while driving, the antenna may break or scatter and cause an accident.
- Be careful not to raise the speed too much, as it may fall or tip over due to wind-pressure on the antenna when mounted on a magnet base and driven.
- If there is metal conductor such as other antenna or car body near this antenna, the influence will cause SWR decrease and resonance frequency shift. In this case, please change the mounting position of antenna.

【Specifications】

Receiving Frequency Range : 108 - 140MHz
220 - 400MHz
Impedance : 50Ω
Length : approx. 1.17m
Weight : approx. 520g (included bracket weight)
Max. Wind Load : 60m/s
Mounting Mast Diameter : ϕ10-50mm
Antenna Connector : M-P (PL-259)
Coax.Cable : RG-58/U length 10m
Connector M-P / M-P

⚠ Caution

- This product is designed for receiving only.
- Please do not use it for transmission purposes. It may cause fever or damage.
- If a phenomenon that seems to be abnormal occurs during use, stop using it immediately and check the antenna status.
- Check if the antenna connector fits into the radio connector.
- Repairs and modifications by the customer themselves may cause damage.

■ Specifications or appearance is subject to change without notice.

COMET CO.,LTD.
4-18-2, Tsuji, Minami-ku, Saitama-shi, Saitama-Pref, 336-0026, JAPAN
TEL : 81-48-839-3131 / FAX : 81-48-839-3136
URL : http://www.comet-ant.co.jp/english

2nd edition. Apr/ 2019. Printed in JAPAN.

Copyright (C) 2019 COMET CO.,LTD. All Rights Reserved.