VHF/UHF帯 コンパクトGPアンテナ

VM-1

For Base antenna or Mobile antenna use

C★MET ANTENNA

取扱説明書

お買い求めいただきまして誠にありがとうございます。

安全にお使いいただくために!
ご使用の前に、この取扱説明書をよくお読みの上、正しくお使いください。
この取扱説明書は、必要なときにご覧になれるように大切に保管しておいてください。

【 特　長 】

● ベランダ等への取付が容易で、モービル受信アンテナとしても使用できます。

● アンテナ接地の有無による影響を受けにくい、ノンラジアルタイプのコンパクトアンテナです。

● エレメントが細く軽量グラスファイバーと一体構造によって、強度、電気特性、防水性、耐候性のいずれにも優れたアンテナです。

● 430MHz帯レピーターおよびD-STAR対応

【 仕様 ・規格 】

●送受信周波数：144-146MHz / 430～440MHz
●利得：3.0dBi (144MHz), 5.5dBi (430MHz)
　144MHz：1/2 λ　ノンラジアル
　430MHz：5/8 λ 2段　ノンラジアル
●VSWR：常域内1.5以下
●インピーダンス：50Ω
●全長：約1.05m
●質量：約190g
●コネクター：M-P
●耐風速：最大瞬間風速60m/sに耐える
■開局申請時の送信空中線形式：単一型

(※) 実際の特性は設置方法、周囲の環境によって変動する可能性があります。

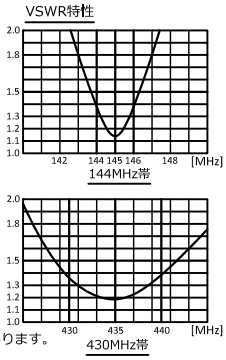

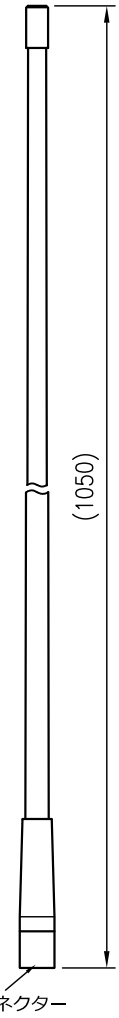

【 外観イメージ 】

取付金具、基台、コネクター等は別売です。

《垂直マストに取り付けるとき》

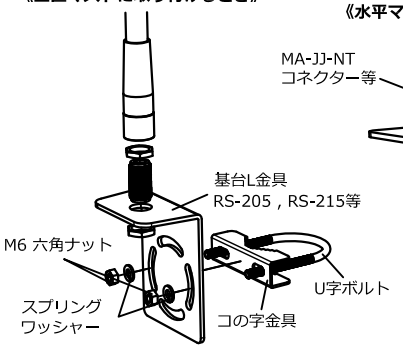

《水平マストに取り付けるとき》

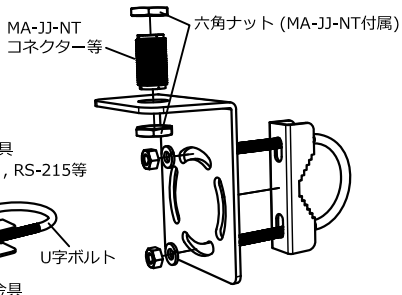

《車載用アンテナ基台に取り付けるとき》

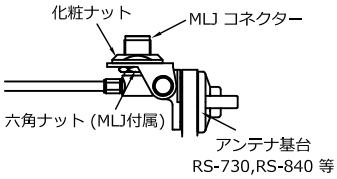

アンテナのM-Pコネクター部と勘合されるMLJコネクターの間は、しっかり締め付けたときに内部のパッキンで密閉されて防水状態にされるので、その部分の防水処理は不要です。

【設置方法の例】
①上図のようにベランダ手すりやマスト等に基台L金具(コメットRS-205やRS-215等)を取り付けます。
　マストの向きに応じて、コの字金具とU字ボルトの向きを変えます。
②基台金具のコネクター穴(φ16.5mm)部分に、上図のようなモービルアンテナ設置用のMLJ型コネクターを取り付けた後にケーブルの向きを調整し、化粧リングをしっかり締め付けて固定します。
③アンテナ本体を、コネクター上側にしっかり締め付けて固定します。

調整について：本製品は無調整での使用となります。

⚠ 取扱上の注意

● アンテナのコネクター・固定ネジ類はしっかり締め付けてください。万が一、走行中にはずれますと障害・器物破損事故の原因になります。

● 走行中、木の枝やガード下トンネル等にぶつかると、アンテナが折れたり飛散して大事故の原因になります。設置高に注意してください。

⚠ 使用上の注意

● ご使用中に異常と思われる現象が発生した場合には直ちに使用を中止し、アンテナの状態を確認してください。

● 定期的に取付ねじ・金具類が緩んでいないかをチェックして、緩んでいる部品などは増し締めを行ってください。

● お客様自身での修理・改造は、故障の原因になりますので行わないでください。

性能向上のため、予告なく外観・仕様を変更することがあります。

⚠ 取付上の注意

● 接続ケーブルのコネクターが、アンテナ系のコネクターと勘合することを確認してください。違う種類ですと接続できなかったり、破損する場合があります。

● マグネット基台に取り付けて走行した場合、アンテナへの風圧により落下したり倒れる可能性がありますので、速度を上げすぎないように注意してください。

● 車載時は、車幅・車高などを考慮して、安全運転の妨げにならないような位置にアンテナを取り付けてください。

● このアンテナ近くに他のアンテナや車体、建物等の金属導電体や障害物となるものがありますと、影響でＳＷＲの低下・共振周波数ずれの原因になるので、その場合はアンテナの取付位置を変更してください。

コメット 株式会社
〒336-0026 埼玉県さいたま市南区辻 4-18-2
TEL 048-839-3131 ㈹　FAX 048-839-3136　　http://www.comet-ant.co.jp

3rd edition. Apr/ 2019. Printed in JAPAN.

Copyright (C) 2019 COMET CO.,LTD. All Rights Reserved.

VHF/UHF Dual-Band Slim GP antenna

VM-1

For Base antenna or Mobile antenna use

COMET ANTENNA

Instruction Manual

Thank you for purchasing our products.

For your safety :

Read this manual carefully for proper handling and operation before using.
Keep this manual in a safe place for future reference.

【Features】

●Easy installation on verandas etc. and can be used as a mobile reception antenna.

●A non-radial type compact antenna that is less susceptible to antenna grounding.

●A thin and lightweight glass fiber integrated with an element makes the antenna excellent in strength, electrical characteristics, waterproofness and weather resistance.

●70cm-band repeater and D-STAR compatible.

【Specifications】

Tx & Rx Frequency Range : 144 - 146MHz
430 - 440MHz
Gain : 3.0dBi (144MHz) , 5.5dBi (430MHz)
Antenna type : 144MHz [λ/2 non-radial]
430MHz [λ 5/8 - 2stage non-radial]
Impedance : 50Ω
Length : approx. 1.05m
Weight : approx. 190g
Max. Wind Load : 60m/s
Antenna Connector : M-P (PL-259)

(*) Actual characteristics may vary depending on installation method and surrounding environment.

VSWR Sample Data

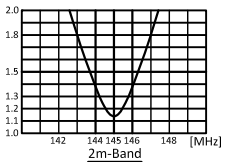

2m-Band

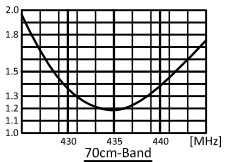

70cm-Band

《install on the vertical mast》

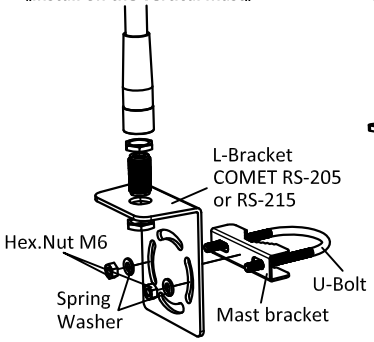

《install on the horizontal mast》

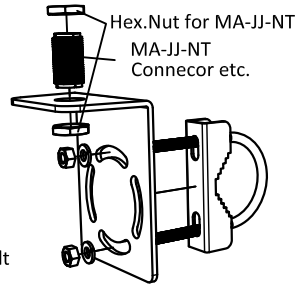

《install on the mobile mount》

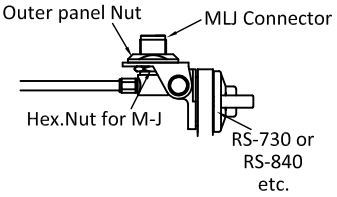

The area between the MLJ connector and the antenna connector is sealed with the internal packing when it is tightened, making it waterproof. There is no need to waterproof the area.

【Example of installation method】

1. Attach the base bracket (COMET RS-205 etc.) to the veranda handrail or mast as shown above.
2. After installing the MLJ type connector for mobile antenna installation as shown in the figure above in the connector hole part of the base bracket, adjust the direction of the cable and fasten and fix the outer panel nut.
3. Fasten and secure the antenna body on the upper side of the connector.

This antenna is used without frequency adjustment.

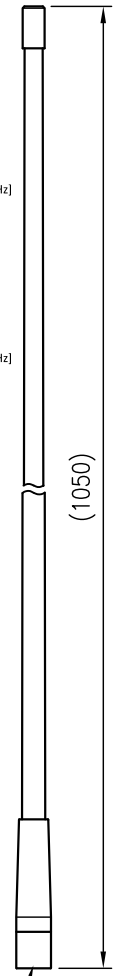

M-P Connecor
(PL-259)

【 Antenna Image 】

Mounting brackets, bases, connectors, etc. are sold separately.

⚠ Caution on installation

- **The thread size of the MA-JJ-NT connector is M16 × P1. Please note that it can not be connected with PL-259 or UHF connectors that have similar shapes.**
- Make sure that the connector of the connection cable engages with the connector of the antenna system. If it is a different type, it can not be connected or it may be damaged.

⚠ Handling precautions when using as a mobile antenna

- If the antenna connector and fixing screws are tightened firmly while moving away, it may cause damage or damage to equipment.
- If you hit a branch of a tree while driving, the antenna may break or scatter and cause an accident.
- Be careful not to raise the speed too much, as it may fall or tip over due to wind-pressure on the antenna when mounted on a magnet base and driven.
- If there is metal conductor such as other antenna or car body near this antenna, the influence will cause SWR decrease and resonance frequency shift. In this case, please change the mounting position of antenna.

■ Specifications or appearance is subject to change without notice.

⚠ Caution

●This product is designed for receiving only.
●Please do not use it for transmission purposes. It may cause fever or damage.
●If a phenomenon that seems to be abnormal occurs during use, stop using it immediately and check the antenna status.
●Check if the antenna connector fits into the radio connector.
●Repairs and modifications by the customer themselves may cause damage.

COMET CO.,LTD.
4-18-2, Tsuji, Minami-ku, Saitama-shi, Saitama-Pref, 336-0026, JAPAN
TEL : 81-48-839-3131 / FAX : 81-48-839-3136
URL : http://www.comet-ant.co.jp/english

1st edition. Apr/ 2019. Printed in JAPAN.

Copyright (C) 2019 COMET CO.,LTD. All Rights Reserved.